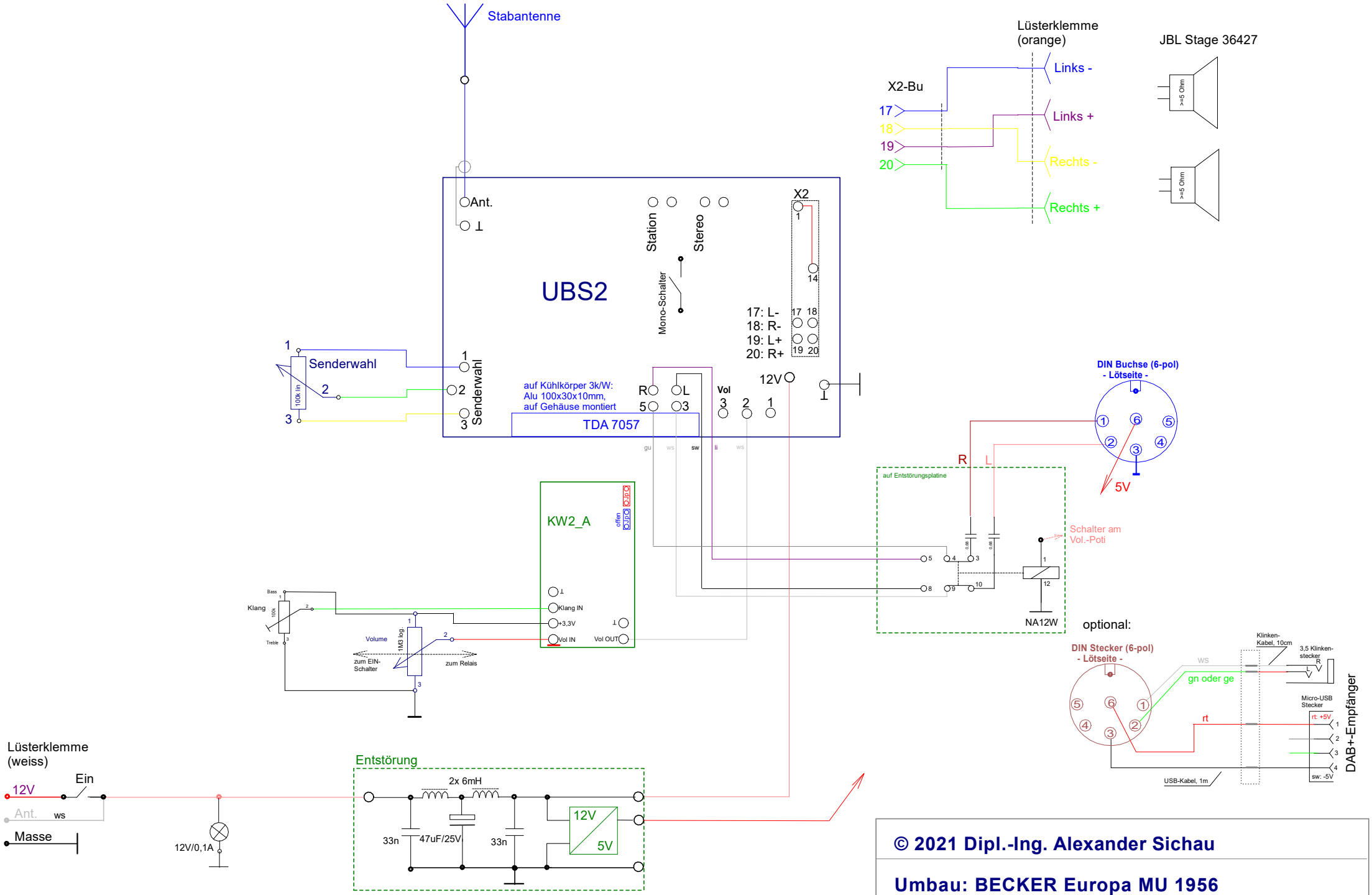

© 2021 Dipl.-Ing. Alexander Sichau

Umbau: BECKER Europa MU 1956

mit DIN-Buchse für DAB+-Empfänger